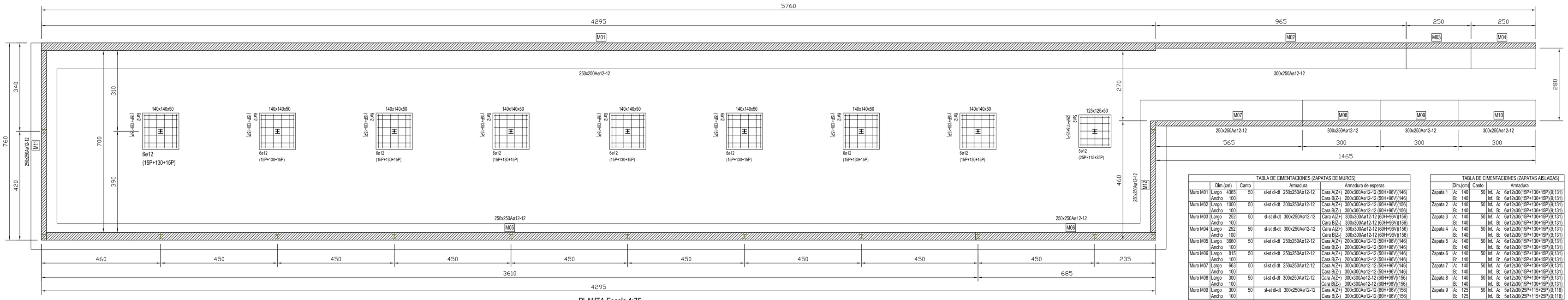

PLANTA Escala 1:75

TABLA DE CIMENTACIONES (ZAPATAS DE MUROS)					
	Dim.(cm)		Canto	Armadura	Armadura de esperas
Muro M01	Largo	4365	50	sl-st dl-dt 250x250Aa12-12	Cara A(Z+) 200x300Aa12-12 (50H+96V)(146)
	Ancho	100			Cara B(Z-) 200x300Aa12-12 (50H+96V)(146)
Muro M02	Largo	1000	50	sl-st dl-dt 300x250Aa12-12	Cara A(Z+) 300x300Aa12-12 (60H+96V)(156)
	Ancho	100			Cara B(Z-) 300x300Aa12-12 (60H+96V)(156)
Muro M03	Largo	252	50	sl-st dl-dt 300x250Aa12-12	Cara A(Z+) 300x300Aa12-12 (60H+96V)(156)
	Ancho	100			Cara B(Z-) 300x300Aa12-12 (60H+96V)(156)
Muro M04	Largo	252	50	sl-st dl-dt 300x250Aa12-12	Cara A(Z+) 300x300Aa12-12 (60H+96V)(156)
	Ancho	100			Cara B(Z-) 300x300Aa12-12 (60H+96V)(156)
Muro M05	Largo	3660	50	sl-st dl-dt 250x250Aa12-12	Cara A(Z+) 200x300Aa12-12 (50H+96V)(146)
	Ancho	100			Cara B(Z-) 200x300Aa12-12 (50H+96V)(146)
Muro M06	Largo	815	50	sl-st dl-dt 250x250Aa12-12	Cara A(Z+) 200x300Aa12-12 (50H+96V)(146)
	Ancho	100			Cara B(Z-) 200x300Aa12-12 (50H+96V)(146)
Muro M07	Largo	663	50	sl-st dl-dt 250x250Aa12-12	Cara A(Z+) 300x300Aa12-12 (50H+96V)(146)
	Ancho	100			Cara B(Z-) 300x300Aa12-12 (50H+96V)(146)
Muro M08	Largo	300	50	sl-st dl-dt 300x250Aa12-12	Cara A(Z+) 300x300Aa12-12 (60H+96V)(156)
	Ancho	100			Cara B(Z-) 300x300Aa12-12 (60H+96V)(156)
Muro M09	Largo	300	50	sl-st dl-dt 300x250Aa12-12	Cara A(Z+) 300x300Aa12-12 (60H+96V)(156)
	Ancho	100			Cara B(Z-) 300x300Aa12-12 (60H+96V)(156)
Muro M10	Largo	300	50	sl-st dl-dt 300x250Aa12-12	Cara A(Z+) 300x300Aa12-12 (60H+96V)(156)
	Ancho	100			Cara B(Z-) 300x300Aa12-12 (60H+96V)(156)
Muro M11	Largo	855	50	sl-st dl-dt 250x250Aa12-12	Cara A(Z+) 300x300Aa12-12 (50H+96V)(146)
	Ancho	100			Cara B(Z-) 300x300Aa12-12 (50H+96V)(146)
Muro M12	Largo	675	50	sl-st dl-dt 250x250Aa12-12	Cara A(Z+) 300x300Aa12-12 (50H+96V)(146)
	Ancho	100			Cara B(Z-) 300x300Aa12-12 (50H+96V)(146)

TABLA DE CIMENTACIONES (ZAPATAS AISLADAS)				
	Dim.(cm)		Canto	Armadura
Zapata 1	A:	140	50	Inf. A: 6ø12x30(15P+130+15P)(9;131)
	B:	140		Inf. B: 6ø12x30(15P+130+15P)(9;131)
Zapata 2	A:	140	50	Inf. A: 6ø12x30(15P+130+15P)(9;131)
	B:	140		Inf. B: 6ø12x30(15P+130+15P)(9;131)
Zapata 3	A:	140	50	Inf. A: 6ø12x30(15P+130+15P)(9;131)
	B:	140		Inf. B: 6ø12x30(15P+130+15P)(9;131)
Zapata 4	A:	140	50	Inf. A: 6ø12x30(15P+130+15P)(9;131)
	B:	140		Inf. B: 6ø12x30(15P+130+15P)(9;131)
Zapata 5	A:	140	50	Inf. A: 6ø12x30(15P+130+15P)(9;131)
	B:	140		Inf. B: 6ø12x30(15P+130+15P)(9;131)
Zapata 6	A:	140	50	Inf. A: 6ø12x30(15P+130+15P)(9;131)
	B:	140		Inf. B: 6ø12x30(15P+130+15P)(9;131)
Zapata 7	A:	140	50	Inf. A: 6ø12x30(15P+130+15P)(9;131)
	B:	140		Inf. B: 6ø12x30(15P+130+15P)(9;131)
Zapata 8	A:	140	50	Inf. A: 6ø12x30(15P+130+15P)(9;131)
	B:	140		Inf. B: 6ø12x30(15P+130+15P)(9;131)
Zapata 9	A:	125	50	Inf. A: 5ø12x30(25P+115+25P)(9;116)
	B:	125		Inf. B: 5ø12x30(25P+115+25P)(9;116)

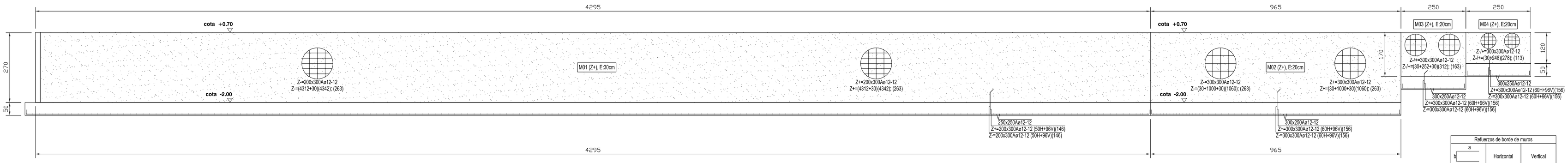

ALZADO Muros 01, 02, 03, y 04 (Escala 1:75)

Refuerzos de borde de muros		
a / b / a+b+a	Horizontal	Vertical
M01 (-200/70 cm)	ø12s20 42+23+42	ø12s30 42+23+42
M02 (-200/70 cm)	ø12s30 42+13+42	ø12s30 42+13+42
M03 (-100/70 cm)	ø12s30 42+13+42	ø12s30 42+13+42
M04 (-50/70 cm)	ø12s30 42+13+42	ø12s30 42+13+42

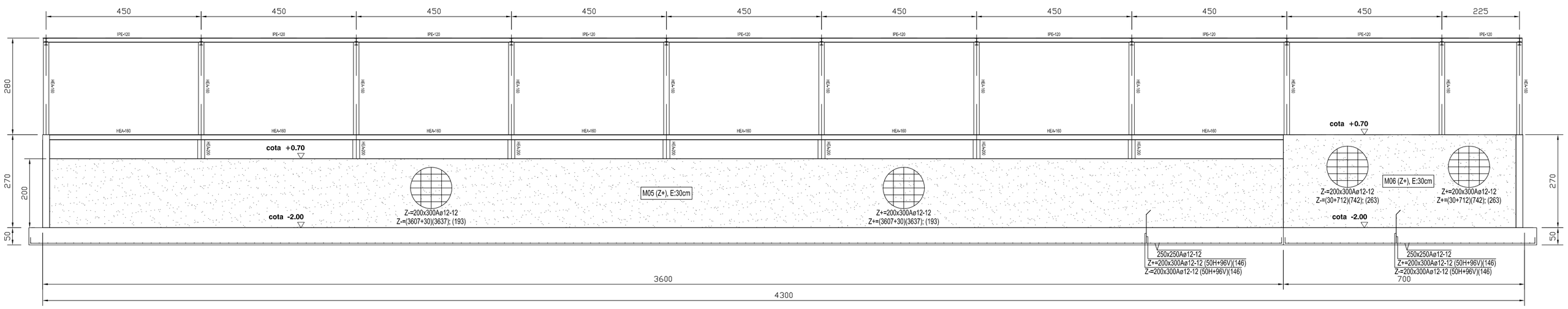

ALZADO Muros 05 y 06 (Escala 1:75)

Refuerzos de borde de muros		
a / b / a+b+a	Horizontal	Vertical
M06 (-200/70 cm)	ø12s20 42+23+42	ø12s30 42+23+42
M05 (-200/0 cm)	ø12s20 42+23+42	ø12s30 42+23+42

CARACTERISTICAS DE LOS MATERIALES												
MATERIALES		HORMIGON									ACERO		
Elemento		Nivel Control	Coef. Pond.	Tipo	Ambiente	Recubrimiento (cm)	Consistencia	Tamaño Máx. Árido	Relación Máx. A/C	Cemento Mín. (Kg/m³)	Tipo Cemento	Nivel Control	Coef. Pond.	Tipo
Cimentación	Pilotes	–	–	–	–	–	–	–	–	–	–	–	–	–
	Zapatas y dados	Estad.	γ_c=1.50	HA–30/B/40/IIIa	IIIa	5	Blanda (6–9 cm.)	40 mm.	0.50	300	CEM II/S CEM II/V	Normal	γ_s=1.15	B–500 S
Alzado de Muros		Estad.	γ_c=1.50	HA–30/B/20/IIIa	IIIa	3,5	Blanda (6–9 cm.)	20 mm.	0.50	300	CEM II/S CEM II/V	Normal	γ_s=1.15	B–500 S
Pilares		–	–	–	–	–	–	–	–	–	–	–	–	–
Forjados y Vigas		Estad.	γ_c=1.50	HA–30/B/20/IIIa	IIIa	3,5	Blanda (6–9 cm.)	20 mm.	0.50	300	CEM II/S CEM II/V	Normal	γ_s=1.15	B–500 S
Ejecución		Normal	γ_f= 1.35 / 1.50	ADAPTADO A LA INSTRUCCION EHE–08										

RESISTENCIA DEL TERRENO 0.15 N/mm^2

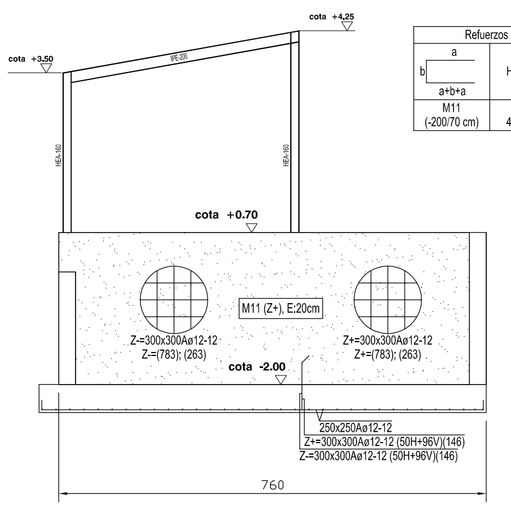

Refuerzos de borde de muros		
a / b / a+b+a	Horizontal	Vertical
M11 (-200/70 cm)	ø12s30 42+13+42	ø12s30 42+13+42

ALZADO Muro 11 (Escala 1:75)

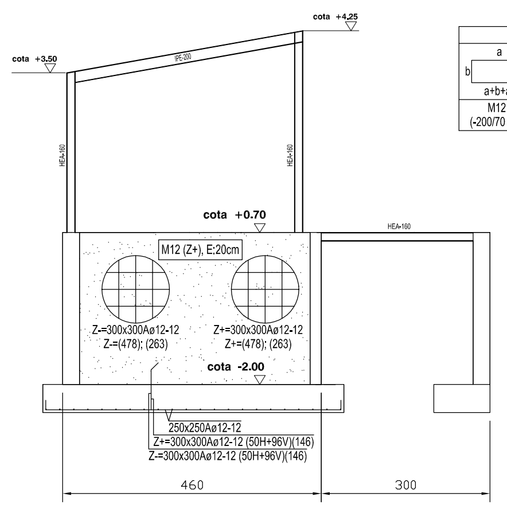

Refuerzos de borde de muros		
a / b / a+b+a	Horizontal	Vertical
M12 (-200/70 cm)	ø12s30 42+13+42	ø12s30 42+13+42

ALZADO Muro 12 (Escala 1:75)

Refuerzos de borde de muros		
a / b / a+b+a	Horizontal	Vertical
M10 (-50/70 cm)	ø12s30 42+13+42	ø12s30 42+13+42
M09 (-100/70 cm)	ø12s30 42+13+42	ø12s30 42+13+42
M08 (-150/70 cm)	ø12s30 42+13+42	ø12s30 42+13+42
M07 (-200/70 cm)	ø12s30 42+13+42	ø12s30 42+13+42

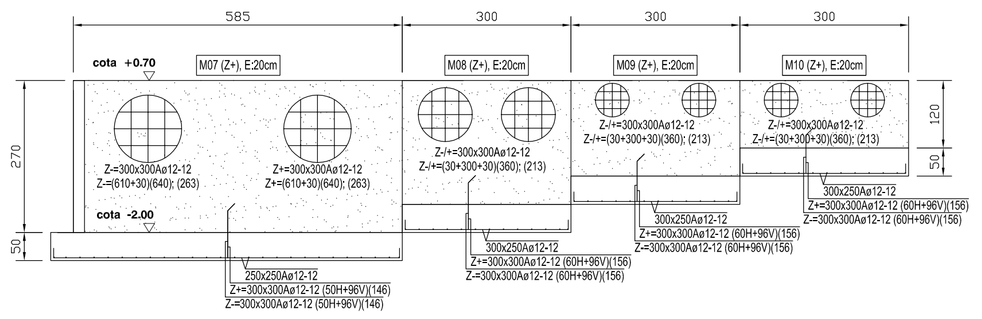

ALZADO Muros 07, 08, 09 y 10 (Escala 1:75)

CONCELLO DE VILANOVA DE AROUSA

Praza do Concello, n 1 - 36620 - VILANOVA DE AROUSA - PONTEVEDRA - Teléfono: 986 554 021 - Fax: 986 554 069

Proyecto
PROYECTO BÁSICO Y DE EJECUCIÓN PARA COMPLEJO DEPORTIVO EN VILANOVA DE AROUSA

Lugar de O Esteiro, s/n - VILANOVA DE AROUSA - PONTEVEDRA

Fecha
JUNIO DE 2014

Nivel
- 1,80 m

Norte

Plano
PLANTA SEMISÓTANO CIMENTACIÓN

Número
E-01

Escala
1/75

Arquitecto
MANUEL GONZÁLEZ SANCHIDRIÁN
Avda. Uruguay, 33 - 4 B - 36002 - PONTEVEDRA - 881 160 811- mgsanchidrian@coag.es

Firma