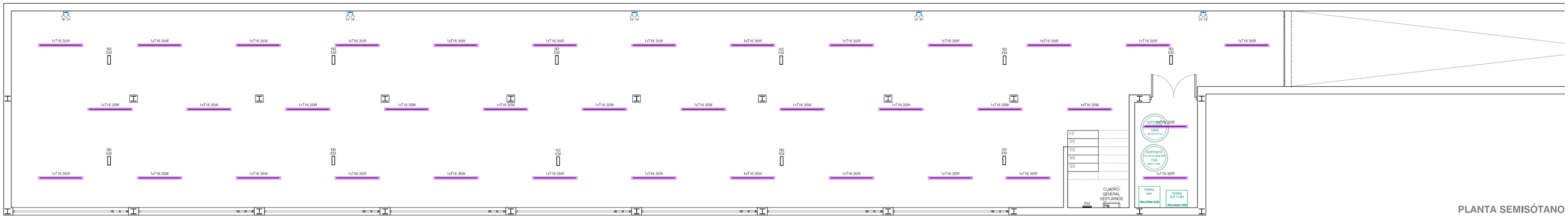

PLANTA SEMISÓTANO

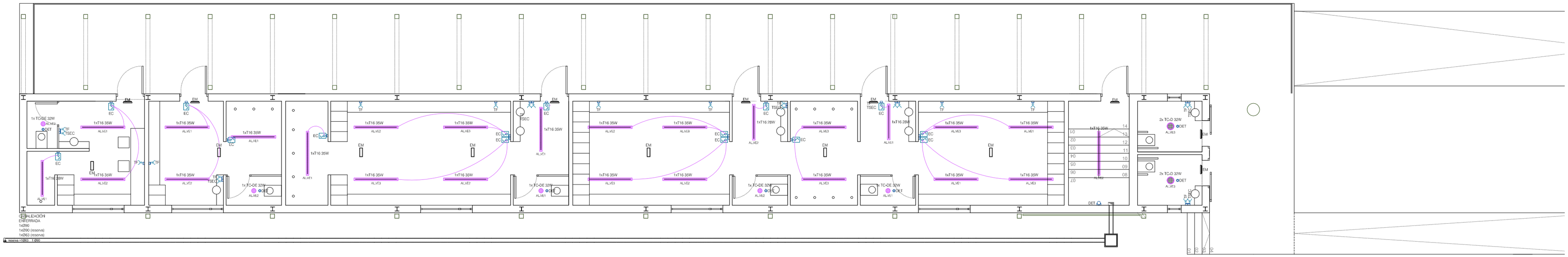

PLANTA BAJA

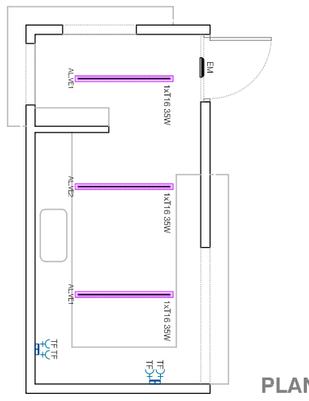

PLANTA BAR

LEYENDA DE ELECTRICIDAD			
	CUADRO ELECTRICO.		MECANISMO INTERRUPTOR SIMPLE.
	LUMINARIA LAMP KONIC H. 1x26/32/42/E.		TOMA DE FUERZA TIPO SCHUKO 10/16A.
	LUMINARIA LAMP KONIC SUPERFICIE 2x26-35W.		BASE PARA EMPOTRAR MECANISMOS.
	LUMINARIA PHLIPS PACIFIC TCW216 1x T26 28W.		BLOQUE AUTONOMO EMERGENCIA.
	LUMINARIA PHLIPS PACIFIC TCW216 1x T16 35W.		BLOQUE DETECTOR PRESENCIA UNIVERSAL.

NOTAS:
- INSTALACION DE CABLEADO DE ALIMENTACION ELECTRICA BAJO TUBO RIGIDO Ø27 SEGUN UNE-EN 50086-2-1 PARA INSTALACION EN SUPERFICIE. SE PERMITE EL EMPLEO DE TUBO FLEXIBLE SEGUN UNE-EN 50086-2-3 EN INSTALACION EMPOTRADA.
- TODOS LOS MATERIALES PLASTICOS SERAN NO PROPAGADORES DE LA LLAMA, BAJA EMISIVIDAD DE HUMOS Y EXENTOS DE HALOGENOS.
- SE CONECTARAN A TIERRA TODAS LAS MASAS METALICAS DE LAS INSTALACIONES.
- LA ACOMETIDA A CADA LUMINARIA SE REALIZARA MEDIANTE CAJA DE DERIVACION, NUNCA MEDIANTE COSIDO.
- LAS LUMINARIAS DE EMERGENCIA SOBRE PUERTAS DE EVACUACION Y CERCANAS A LOS MEDIOS DE EXTINCION SE INSTALARAN PREFERIENTEMENTE EN DINTELES Y MUROS, EVITANDO EN LO POSIBLE LA INSTALACION EN TECHO.
- COMPLETAR INSTALACION CON PLANOS ALUMBRADO, INSTALACIONES ESPECIALES, EMERGENCIA Y SEGURIDAD.

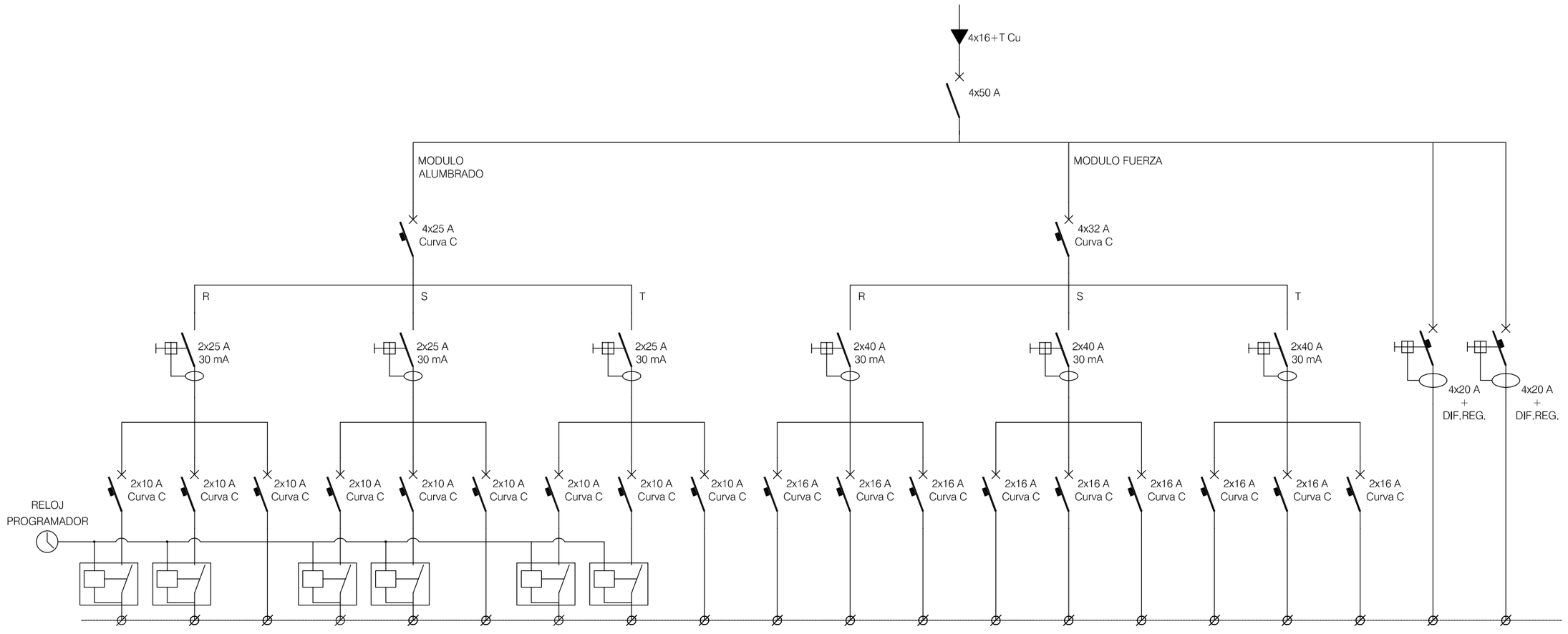

USO	AL_VE1	AL_AM1	EM	AL_VE2	AL_AM2	EM	AL_VE3	AL_AM3	EM	TF	TSEC	TFC	TF	TSEC	TFC	TF	TSEC	MANIOBRAS CLIMA	BC GEOTERMIA ACS	BC GEOTERMIA CALEFACCION
SECCION (mm2)	2x1.5+T	2x1.5+T	2x1.5+T	2x1.5+T	2x1.5+T	2x1.5+T	2x1.5+T	2x1.5+T	2x1.5+T	2x2.5+T	2x2.5+T	2x2.5+T	2x2.5+T	2x2.5+T	2x2.5+T	2x2.5+T	2x2.5+T	2x2.5+T	5G6	5G6
TUBO / BANDEJA	DN20	DN20	DN20	DN20	DN20	DN20	DN20	DN20	DN20	DN25	DN25	DN25	DN25	DN25	DN25	DN25	DN25	DN25	DN32	DN32

ESQUEMA UNIFAMILIAR

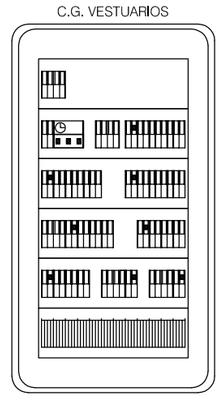

CONCELLO DE VILANOVA DE AROUSA

Praza do Concelo, n 1 - 36620 - VILANOVA DE AROUSA - PONTEVEDRA - Teléfonoc 986 554 021 - Fax: 986 554 069

Proyecto **PROYECTO BÁSICO Y DE EJECUCIÓN PARA COMPLEJO DEPORTIVO EN VILANOVA DE AROUSA** **FASE 1: VESTUARIOS Y MÓDULO DE BAR/TAQUILLAS** Lugar de O Terrón, s/n - VILANOVA DE AROUSA - PONTEVEDR A	**Fecha** **JULIO DE 2014** **Nivel** / **Norte**
Plano **ELECTRICIDAD**	**Número** **I-04** **Escala** **1/100**
Arquitecto **MANUEL GONZÁLEZ SANCHIDRIÁN** Avda. Uruguay, 33 - 4 B - 36002 - PONTEVEDRA - 881 160 811- mgsanchidrian@coag.es	**Firma**