ESQUEMA INTERNO DE RECUPERADOR DE CALOR

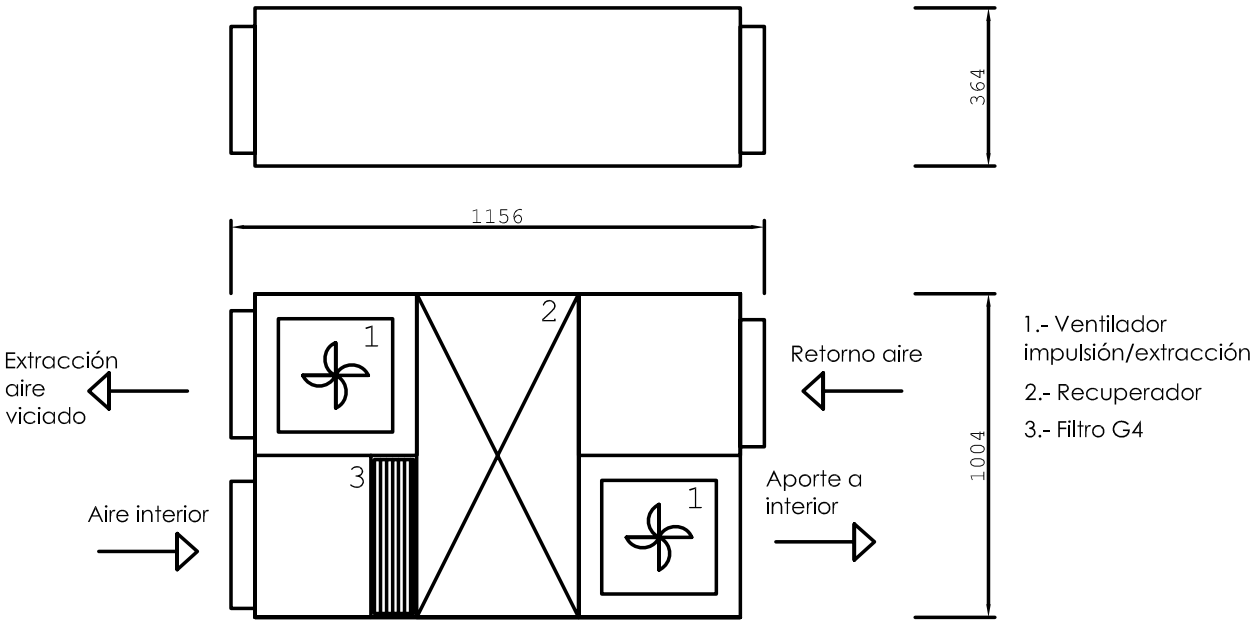

ESQUEMADE MONTAJE DE ELEMENTOS VIBRANTES

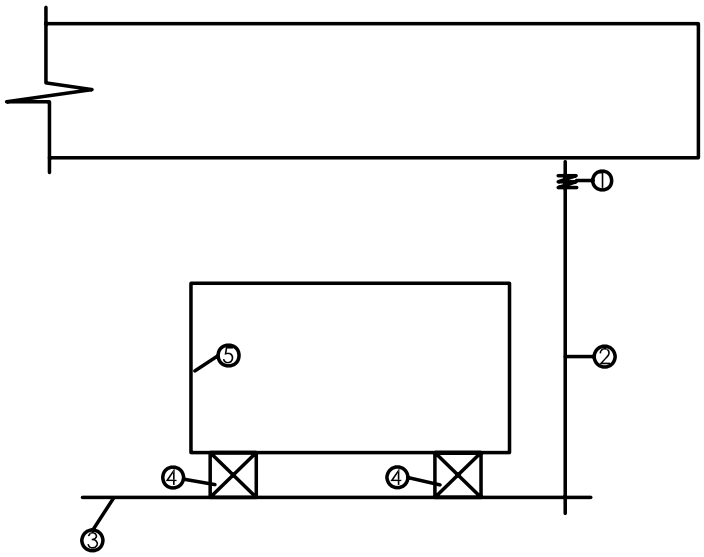

1. Amortiguador para elementos suspendidos
2. Varilla roscada
3. Pletina de soporte
4. Amortiguador de goma
5. Máquina origen de vibraciones y ruidos: bomba de calor o recuperador

Rúa da Abundancia nº6, Baixo.
36004 Pontevedra
telf: 629581662 fax: 986865569
eme.arquitectos@gmail.com
ARQUITECTOS

HABILITACIÓN DE ESPACIOS PARA LAS OFICINAS DEL O.R.A.L.		Nº REFERENCIA: 12-1132
EMPLAZAMIENTO: PLAZA DEL CONCELLO, Nº1. 36500 LALÍN		FECHA: 15-11-2012
PROMOTOR: ORAL DIPUTACIÓN DE PONTEVEDRA		ESCALA: - -
DESIGNACION: INSTALACIÓN DE CLIMATIZACIÓN - ESQUEMAS		Nº PLANO: IC-02

D. MANUEL A. SILVARES FONTENLA
COLG. 2444