CARACTERÍSTICAS de MATERIAIS segundo EHE – CTE

	Formigón	Aceiro	γ_c	γ_s	(perm./var.)	NIVEL de CONTROL
CIMENTACIÓN	HA–25/P/40/Ia	B–500–S	1.50	1.15	1.50/1.60	Aceiro e Formigón: Normal
MUROS	HA–25/P/20/Ia	B–500–S	1.50	1.15	1.50/1.60	
PIARES	HA–25/P/20/I	B–500–S	1.50	1.15	1.50/1.60	
PÓRTICOS E FORXADOS CON $L \leq 5{,}00$	HA–25/P/20/I	B–500–S	1.50	1.15	1.50/1.60	
LOUSAS PRETENSADAS	HP–40/B/12/I	Paqueteo B 98-0 (FMBU) ó (ACBI)	1.50	1.15	1.35/1.50	Aceiro e Formigón: Intenso

NOTAS PARA OS FORXADOS:

1.– Todas as armaduras que cheguen a fachada ou aco terán unha pastilla mínima de 15 cm.
2.– Recubrimento de trabes e piares: 30 mm.
3.– Recubrimento lateral de pilastras, vigas rizadras e elementos formigonados contra o terreno: 80 mm.
4.– Recubrimento de elementos formigonados sobre elementos formigón de limpeza ou encofrados: 35 mm.
5.– As xuntas de dilatación son de 2 cm entre eixos de elementos.
6.– As xuntas de formigonado dispoñeranse entre o cuarto e o quinto da luz (L/4, L/5), o 45 graos e sen cortar os tiranxes.
7.– O espesor da capa de compresión indicado no plano corresponde ao valor mínimo que debe garantirse no centro do vão.
8.– O aceiro utilizado estará avalado por un distintivo reconhecido: Sello CIETSID, CC–EHE, ...

CADRO DE LONXITUDES DE ANCORAXE E SOLAPO DE BARRAS CORRUGADAS SEGUNDO EHE – CTE

FORMIGÓN: HA–25 | ACEIRO: B–500–S | SISMO: SI

LONXITUDE BÁSICA DE ANCORAXE (cm)							
	ø8	ø10	ø12	ø16	ø20	ø25	ø32
POSICIÓN I	30	35	40	55	80	130	210
POSICIÓN II	40	55	60	80	115	180	285

LONXITUDE DE SOLAPO (cm)							
	ø8	ø10	ø12	ø16	ø20	ø25	ø32
TRACCIÓN POSICIÓN I (Dist<=10ø)	55	70	80	110	160	255	NO
TRACCIÓN POSICIÓN II (Dist<=10ø)	80	100	120	155	230	355	NO
TRACCIÓN POSICIÓN I (Dist>10ø)	40	50	60	80	115	180	NO
TRACCIÓN POSICIÓN II (Dist>10ø)	55	70	80	110	160	250	NO
COMPRESIÓN POSICIÓN I	30	35	40	55	80	130	NO
COMPRESIÓN POSICIÓN II	40	55	60	80	115	180	NO

CADRO DE APUNTALAMENTO

FORXADO PRELOUSA TIPO LIVIA–CASTELO 30+5/120

LONXITUDES ENTRE EIXES DE APOIO DE LOUSA	ESQUEMA DE APUNTALAMENTO	REACCIÓN MÁXIMA SOBRE LIÑA DE PUNTAS A–A	REACCIÓN MÁXIMA SOBRE LIÑA DE PUNTAS B–B
$L \leq 5.0$m	1 CORREA CENTRAL DE NIVELACIÓN		23.22 KN/ml
5.0m $\leq L \leq$ 8.0m	1 LIÑA DE PUNTAS	26.83 KN/ml	20.24 KN/ml
8.0m $\leq L \leq$ 10.0m	2 LIÑAS DE PUNTAS	17.24 KN/ml	22.86 KN/ml

NOTA: ESTAS REACCIÓNS SON DEBIDAS AO PESO PROPIO DO FORXADO + UNHA SOBRECARGA DE EXECUCIÓN DE 1 KN/m2 (NON INCLÚE O PESO PROPIO DAS VIGAS)

FORXADO PRELOUSA MIXTA TIPO LIVIA–CASTELO

TIPO FORXADO = 30+5/120
TIPO DE PLACA = LIVIA–22–B
CANTO (H) = 35 cm.
CANTO BOVEDILLA (h) = 25.5 cm.
CAPA DE COMPRESIÓN (c) = 5
INTEREIXE (S) = 120 cm.
PESO PROPIO = 4.18 KN/m²
CARGAS MORTAS = 4.00 KN/m²
SOBRECARGA USO = 1.00 KN/m²
SOBRECARGA NEVE = 1.00 KN/m²
CARGA TOTAL = 10.18 KN/m²
LONX. NEGATIVO = FIGURA EN PLANO (NEGATIVOS POR VIGUETA, DOBRE EN CELOSÍA)
ARMADURA DE REPARTO = R–98 (#P5c.20/30)

ACEIRO = B 500 S f_{yk} = 500 N/mm²
FORMIGÓN = HA–25 f_{ck} = 25 N/mm²

OS NEGATIVOS DEBEN LERSE DE ESQ. A DTA, E DE ARRIBA A ABAIXO.
OS NEGATIVOS INDICADOS EN PLANO DISPÓÑERANSE SOBRE CADA ELEMENTO DE NERVIO (OU VIGUETA).
A CELOSÍA CENTRAL CONTABILIZARÁ COMO UN DOBRE ELEMENTO DE NERVIO, É DECIR, DISPÓÑERASE SOBRE A CELOSÍA O DOBRE DA CONTÍA INDICADA NO PLANO (VER DETALLE 1 TIPO LIVIA–CASTELO).

FORXADO PRELOUSA MIXTA TIPO LIVIA–CASTELO

TIPO FORXADO = 30+5/120
TIPO DE PLACA = LIVIA–22–B
CANTO (H) = 35 cm.
CANTO BOVEDILLA (h) = 25.5 cm.
CAPA DE COMPRESIÓN (c) = 5
INTEREIXE (S) = 120 cm.
PESO PROPIO = 4.18 KN/m²
CARGAS MORTAS = 1.00 KN/m²
SOBRECARGA USO = 1.00 KN/m²
SOBRECARGA NEVE = 1.00 KN/m²
SOBRECARGA MAQUINARIA = 4.00 KN/m²
CARGA TOTAL = 11.18 KN/m²
LONX. NEGATIVO = FIGURA EN PLANO (NEGATIVOS POR VIGUETA, DOBRE EN CELOSÍA)
ARMADURA DE REPARTO = R–98 (#P5c.20/30)

ACEIRO = B 500 S f_{yk} = 500 N/mm²
FORMIGÓN = HA–25 f_{ck} = 25 N/mm²

OS NEGATIVOS DEBEN LERSE DE ESQ. A DTA, E DE ARRIBA A ABAIXO.
OS NEGATIVOS INDICADOS EN PLANO DISPÓÑERANSE SOBRE CADA ELEMENTO DE NERVIO (OU VIGUETA).
A CELOSÍA CENTRAL CONTABILIZARÁ COMO UN DOBRE ELEMENTO DE NERVIO, É DECIR, DISPÓÑERASE SOBRE A CELOSÍA O DOBRE DA CONTÍA INDICADA NO PLANO (VER DETALLE 1 TIPO LIVIA–CASTELO).

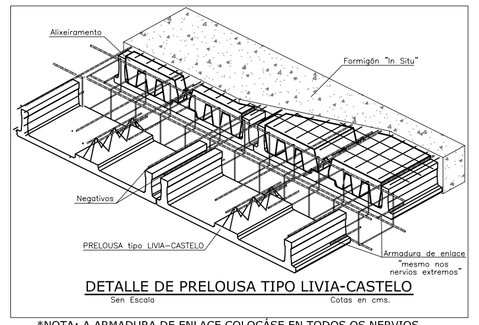

DETALLE DE PRELOUSA TIPO LIVIA-CASTELO
Sen Escala | Cotas en cms.

*NOTA: A ARMADURA DE ENLACE COLOCÁSE EN TODOS OS NERVIOS INCLÚÉDOS OS EXTREMOS

Detalle de Apoio Dobre de PRELOUSA tipo LIVIA–CASTELO sobre Viga Plana "In Situ".

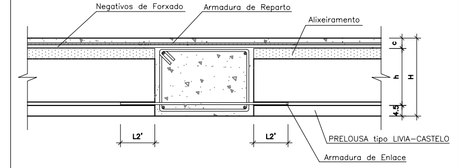

DETALLE DE PRELOUSA TIPO LIVIA-CASTELO
Sen Escala | Cotas en cms.

Detalle de Apoio Simple de PRELOUSA tipo LIVIA–CASTELO sobre Viga Plana "In Situ".

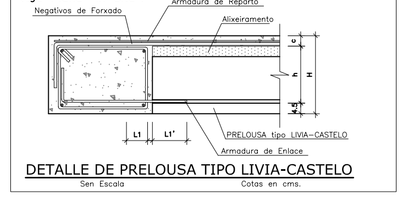

DETALLE DE PRELOUSA TIPO LIVIA-CASTELO
Sen Escala | Cotas en cms.

Detalle de sección de PRELOUSA tipo LIVIA–CASTELO.

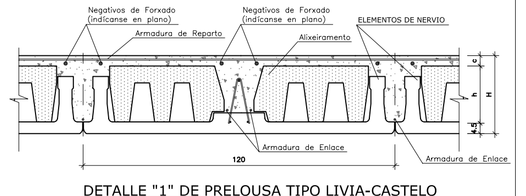

DETALLE "1" DE PRELOUSA TIPO LIVIA-CASTELO
Sen Escala | Cotas en cms.

Detalle de Encodeado en Borde de Voladizo de PRELOUSA tipo LIVIA–CASTELO

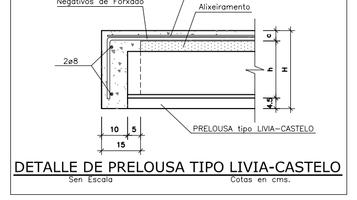

DETALLE DE PRELOUSA TIPO LIVIA-CASTELO
Sen Escala | Cotas en cms.

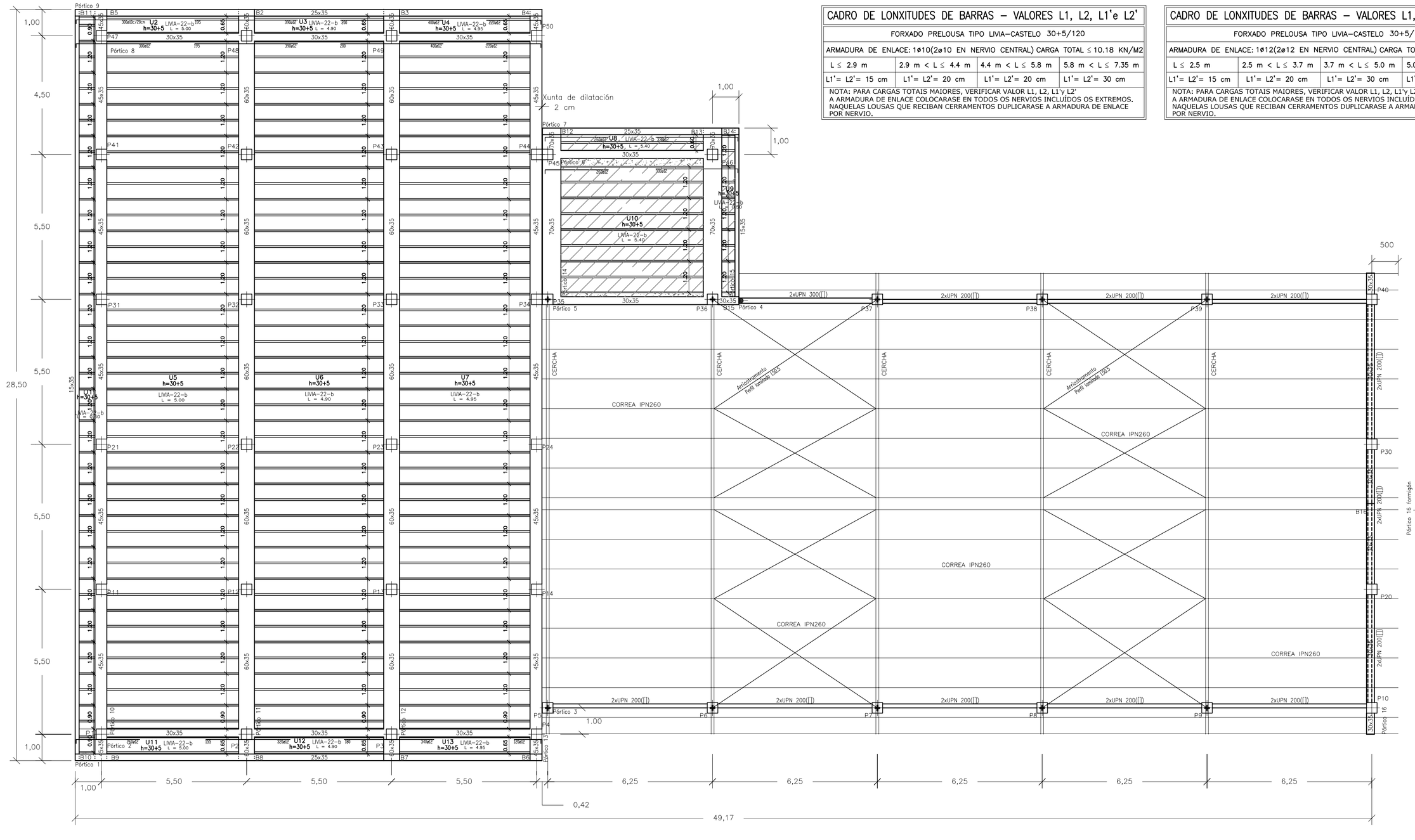

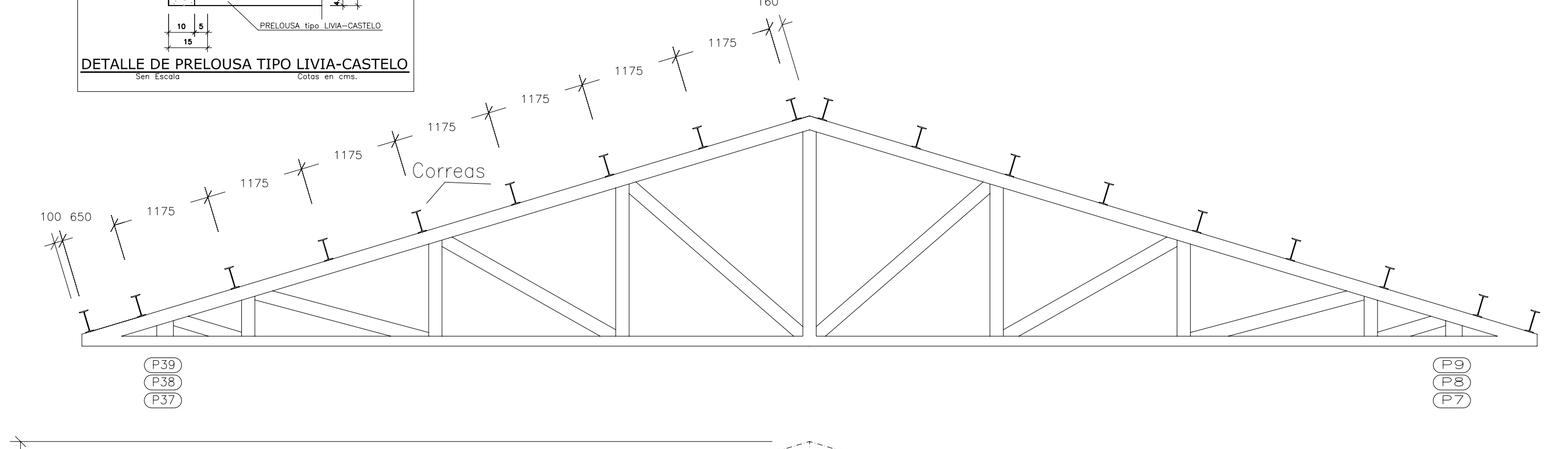

ELEMENTO	PERFIL
1	2xUPN 120([])
2	2xUPN 160([])
3	IPE 200
4	IPE 160
5	IPE 160

Estrutura metálica
Norma de aceiro laminado: CTE DB–SE A
Aceiro laminado: S275 JR
Cotas en mm
Acotación entre eixes

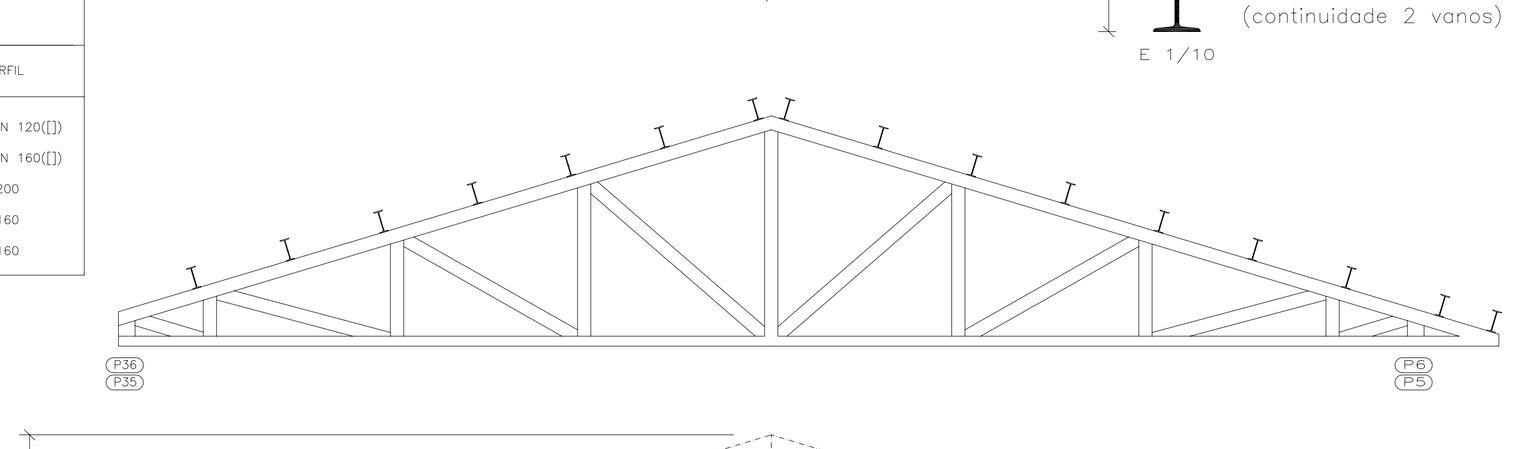

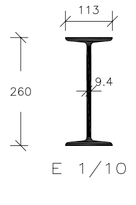

Correas metálicas
IPN 260
(continuidade 2 vanos)

CADRO DE LONXITUDES DE BARRAS – VALORES L1, L2, L1'e L2'

FORXADO PRELOUSA TIPO LIVIA–CASTELO 30+5/120

ARMADURA DE ENLACE: 1ø10(2ø10 EN NERVIO CENTRAL) CARGA TOTAL $\leq$ 10.18 KN/M2

$L \leq 2.9$ m	2.9 m $< L \leq 4.4$ m	4.4 m $< L \leq 5.8$ m	5.8 m $< L \leq 7.35$ m
L1'= L2'= 15 cm	L1'= L2'= 20 cm	L1'= L2'= 20 cm	L1'= L2'= 30 cm

NOTA: PARA CARGAS TOTAIS MAIORES, VERIFÍCAR VALOR L1, L2, L1'y L2'
A ARMADURA DE ENLACE COLOCÁRASE EN TODOS OS NERVIOS INCLÚÉDOS OS EXTREMOS.
NAQUELAS LOUSAS QUE RECIBAN CERRAMENTOS DUPLICARASE A ARMADURA DE ENLACE POR NERVIO.

CADRO DE LONXITUDES DE BARRAS – VALORES L1, L2, L1'e L2'

FORXADO PRELOUSA TIPO LIVIA–CASTELO 30+5/120

ARMADURA DE ENLACE: 1ø12(2ø12 EN NERVIO CENTRAL) CARGA TOTAL $\leq$ 14.18 KN/M2

$L \leq 2.5$ m	2.5 m $< L \leq 3.7$ m	3.7 m $< L \leq 5.0$ m	5.0 m $< L \leq 6.2$ m
L1'= L2'= 15 cm	L1'= L2'= 20 cm	L1'= L2'= 30 cm	L1'= L2'= 35 cm

NOTA: PARA CARGAS TOTAIS MAIORES, VERIFÍCAR VALOR L1, L2, L1'y L2'
A ARMADURA DE ENLACE COLOCÁRASE EN TODOS OS NERVIOS INCLÚÉDOS OS EXTREMOS.
NAQUELAS LOUSAS QUE RECIBAN CERRAMENTOS DUPLICARASE A ARMADURA DE ENLACE POR NERVIO.

Unión en extremo de vano de viga metálica con piar de formigón

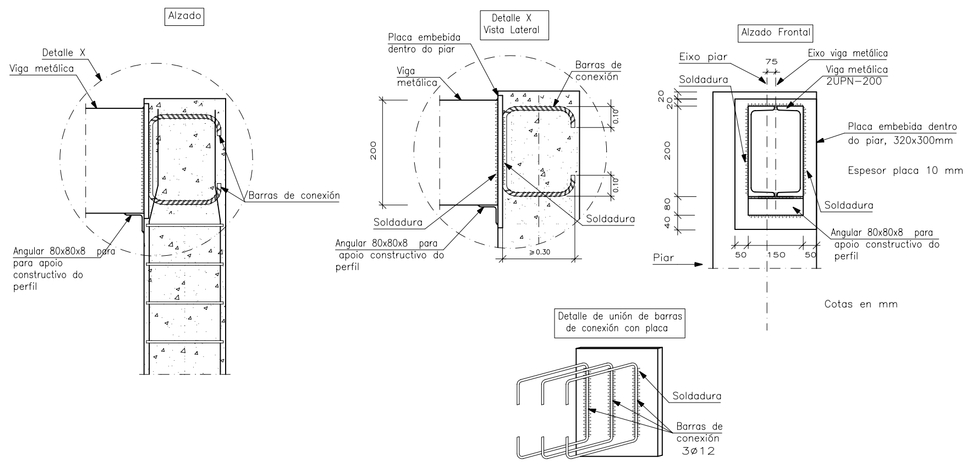

Chapas metálicas de ancoraxe

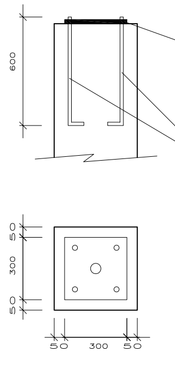

Nota: asegurar a continuidade de transmisión eléctrica mediante conector de cobre

Deputación Pontevedra	Título: LABORATORIO AGROALIMENTARIO NA FINCA MOURISCADE	Data: Xaneiro 2010
	Situación: Mouriscade – Vilanova – Lalín (Pontevedra)	Escala: 1/100
	Designación: ESTRUTURA EDIFICACIÓN PRINCIPAL PLANTA ALTA	Plano: 02 / 04
O Enxeñeiro Agrónomo: Asdo. Alejandro Sánchez de Dios		Empresa consultora: eido gestión